単位： mm

●VRE-10TP068FK□　フランジ型

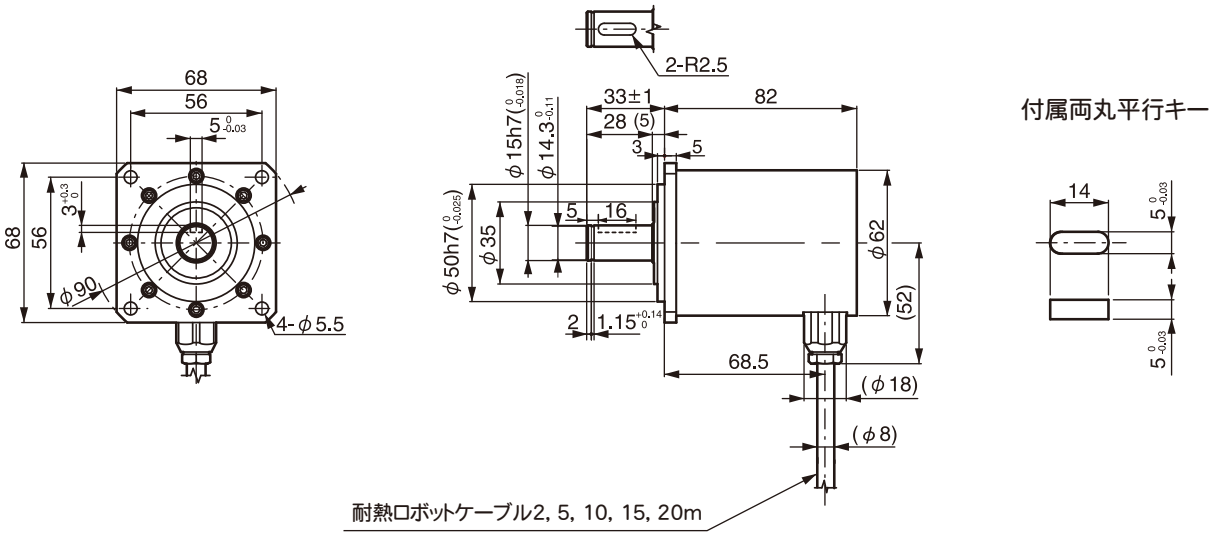

●VRE-10TP068LK□　据置型

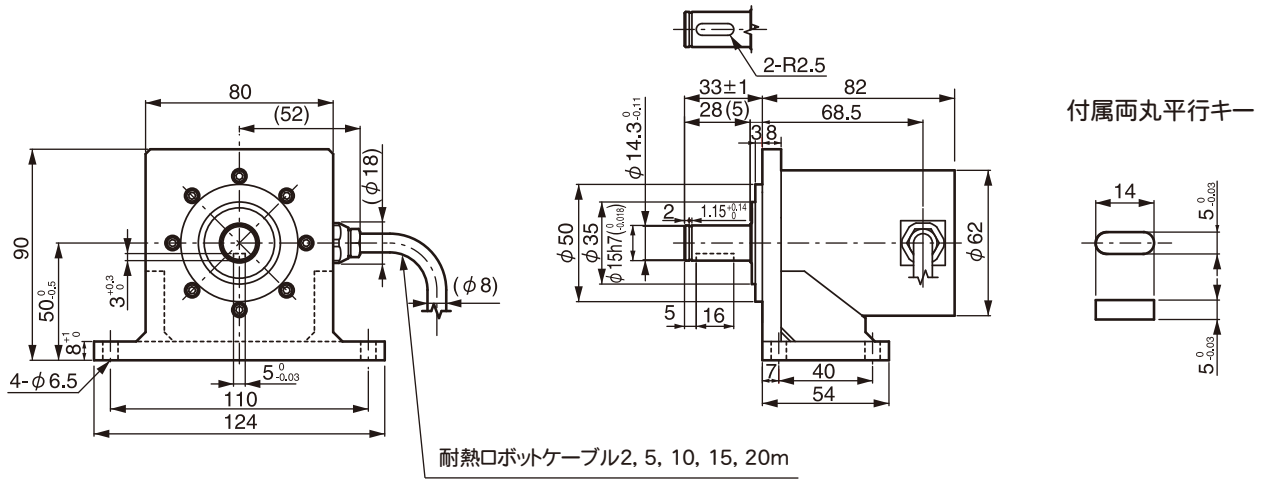
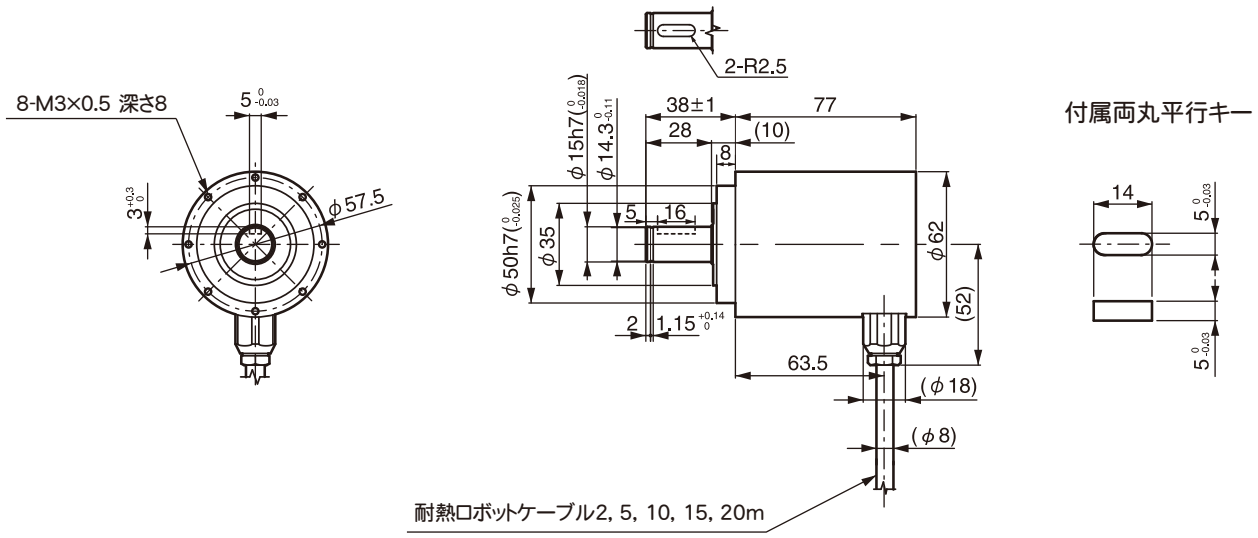
●VRE-10TP068MK□　フェース型