単位： mm

●VRE-P074FK□　フランジ型

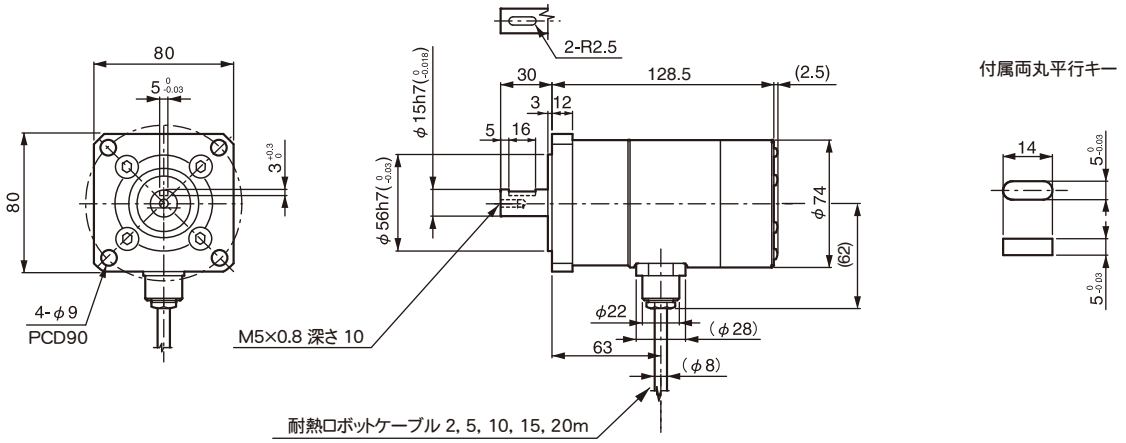

●VRE-P074LK□　据置型

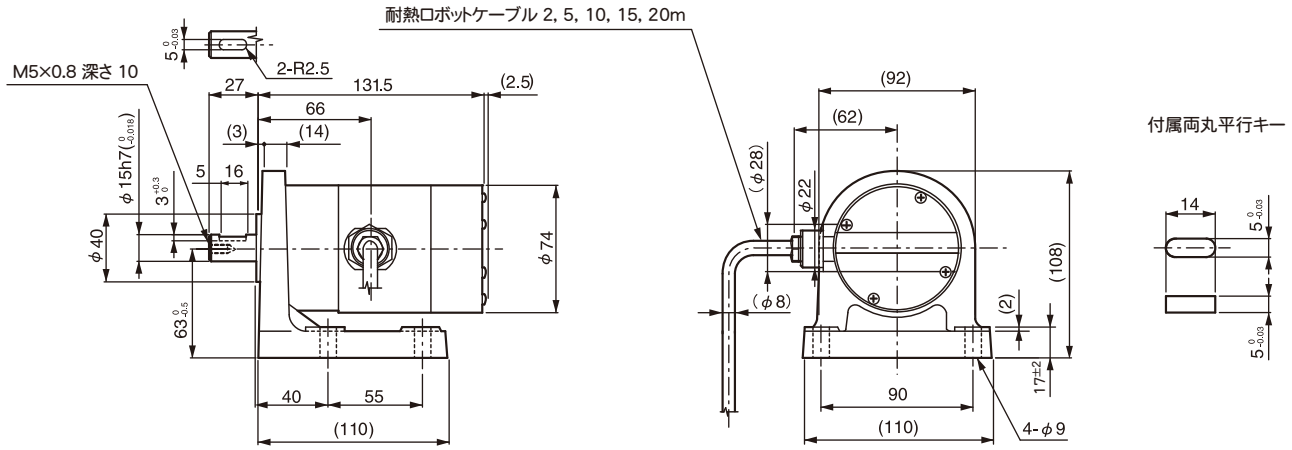
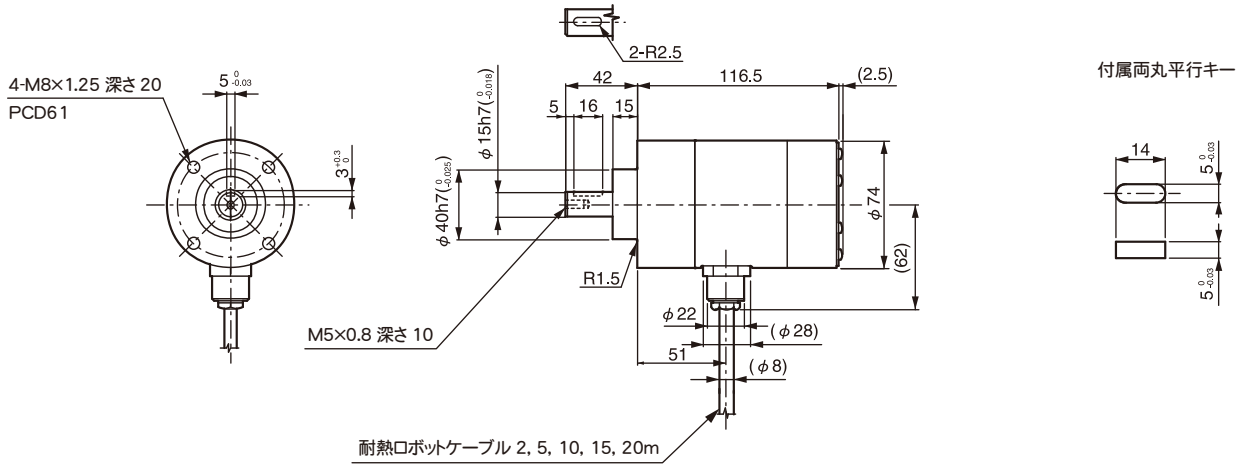
●VRE-P074MK□　フェース型