単位：mm

●VLS-512PYB

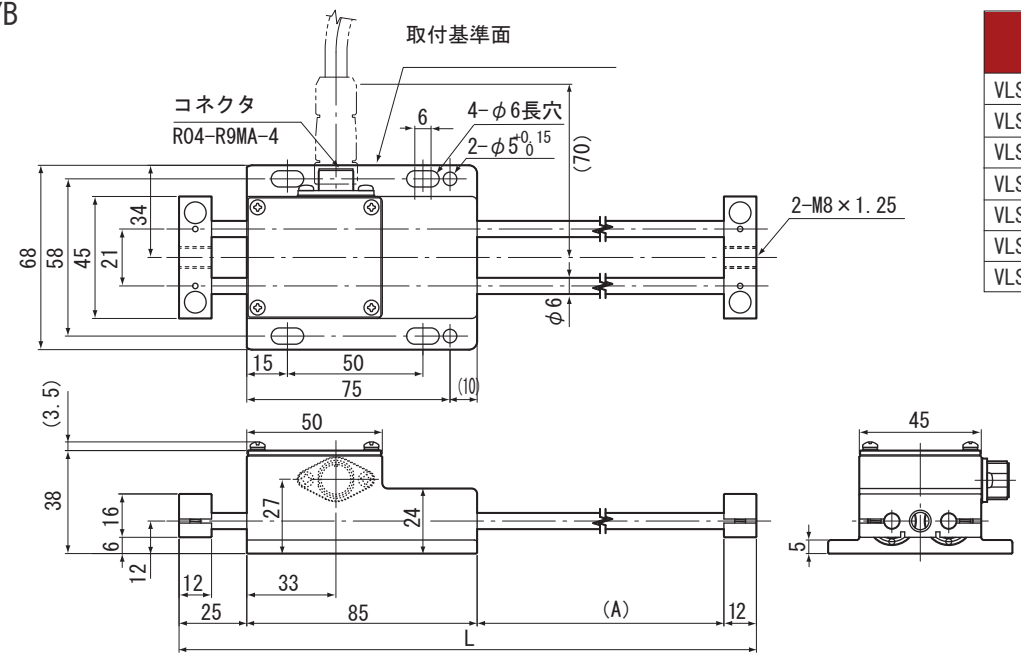

検出器形式	最大検出ストローク	L	(A)
VLS-512PYB	512	652	530
VLS-512PY350B	350	490	368
VLS-512PY256B	256	396	274
VLS-512PY150B	150	290	168
VLS-512PY110B	110	250	128
VLS-512PY70B	70	210	88
VLS-512PY58B	58	198	76