単位：mm

[FB] ヘッド側フランジ

CSA-20×□-FB

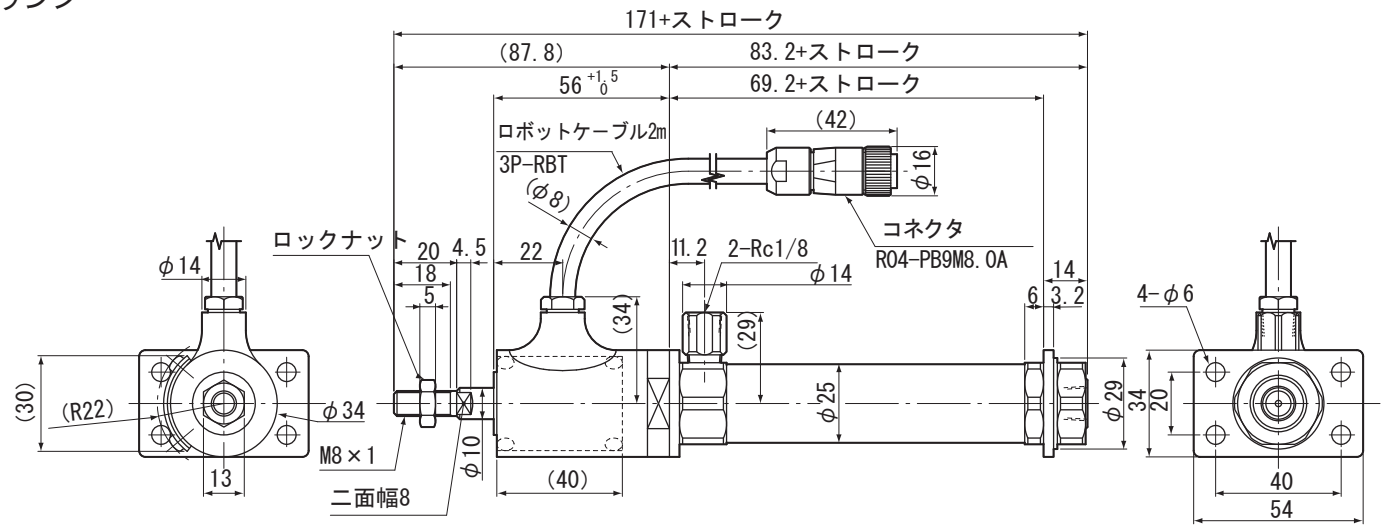
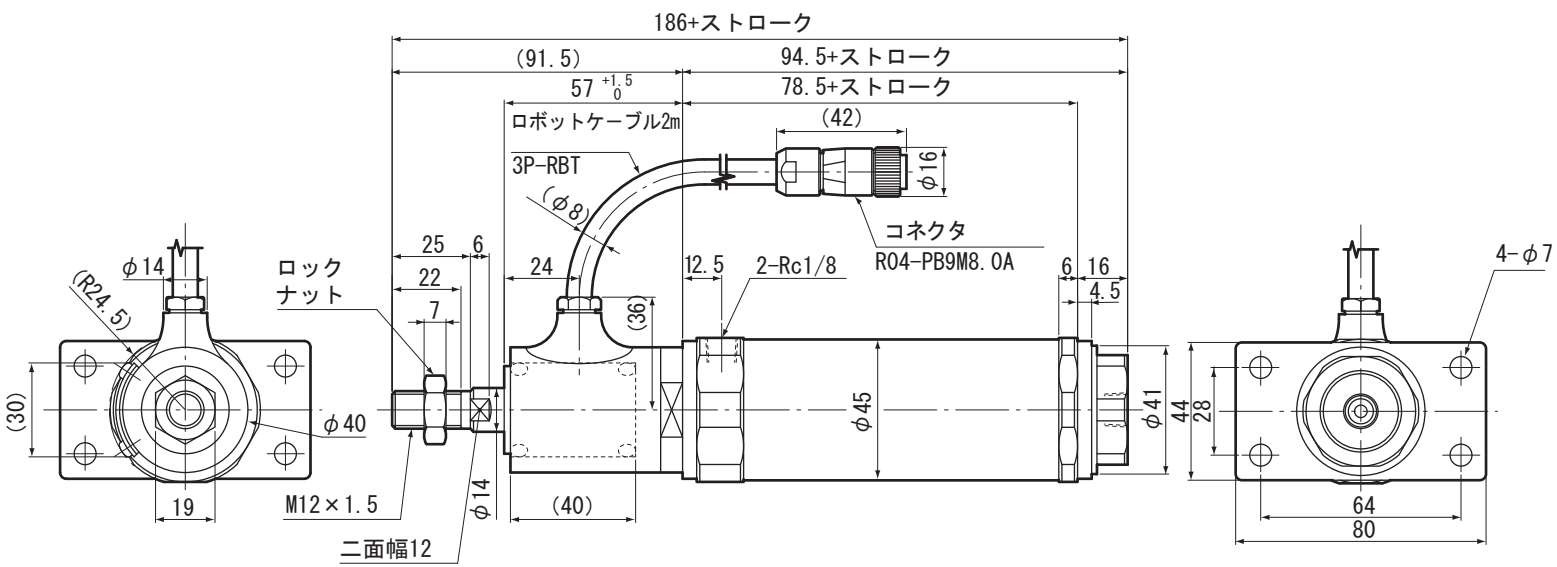
CSA-40×□-FB