単位：mm

[FA] ロッド側フランジ

CSA-20×□-FA

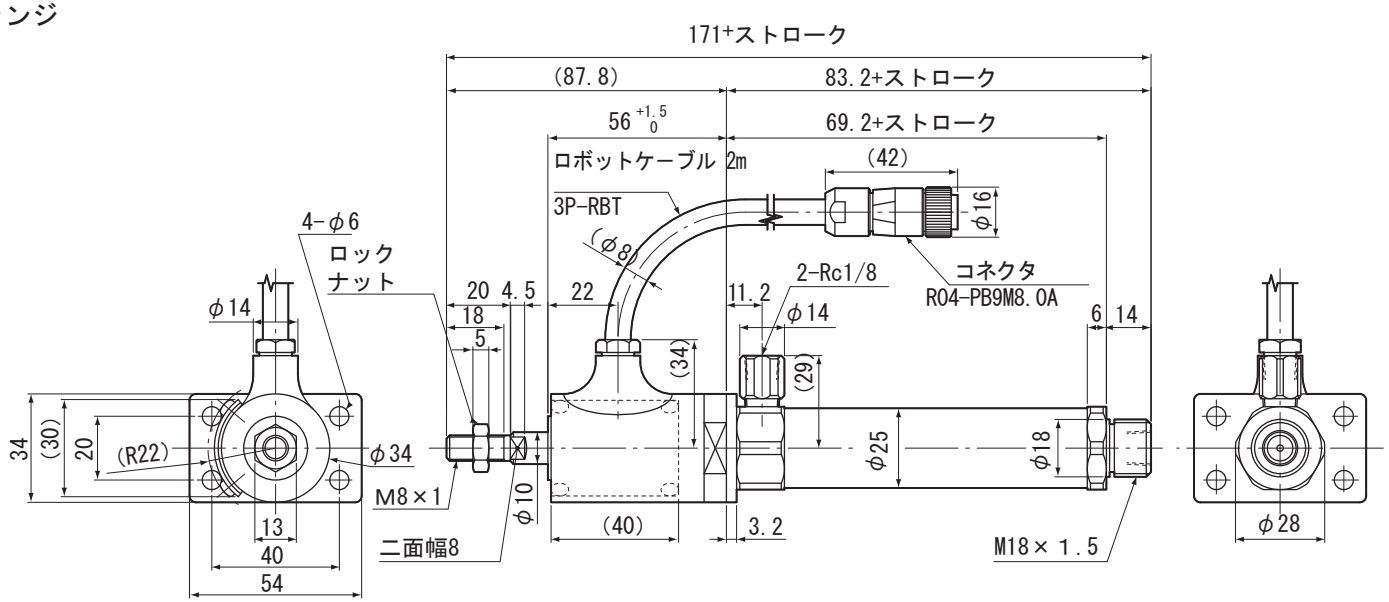
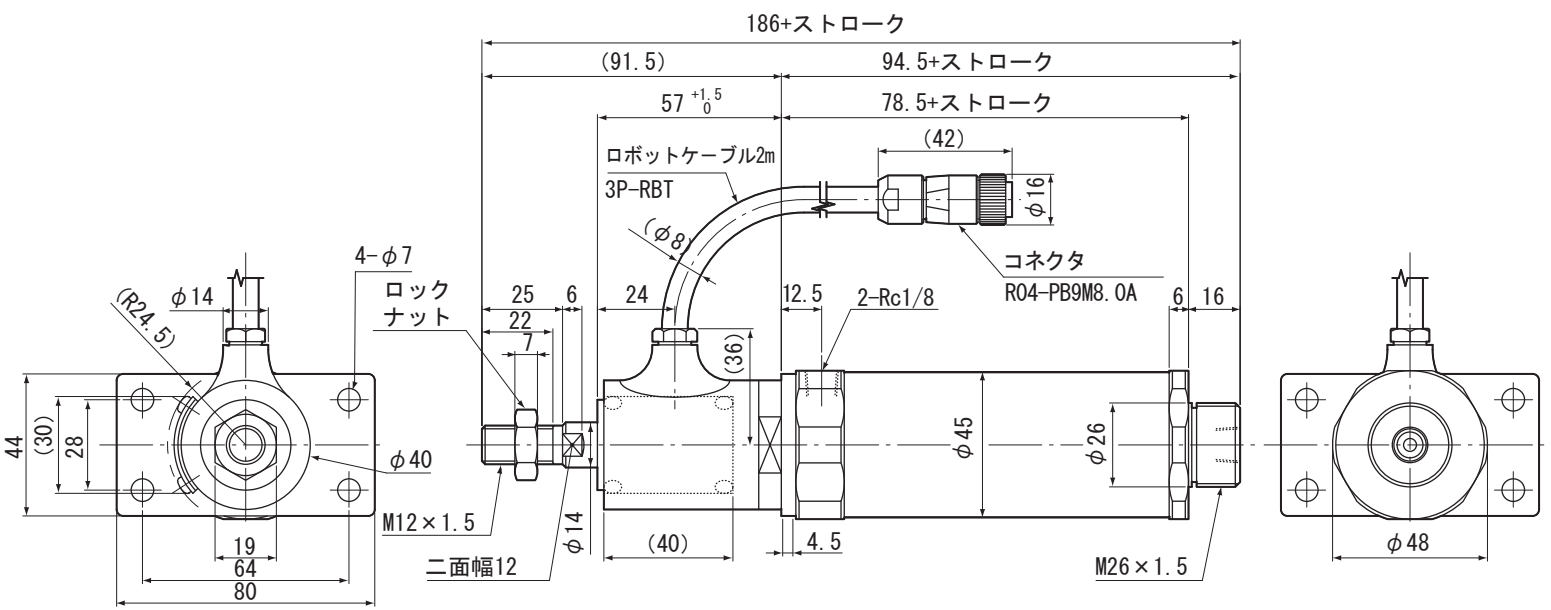
CSA-40×□-FA